swepac

FOR A SOLID GROUND

FB155 / FB240

ORYGINAŁ INSTRUKCJI OBSŁUGI

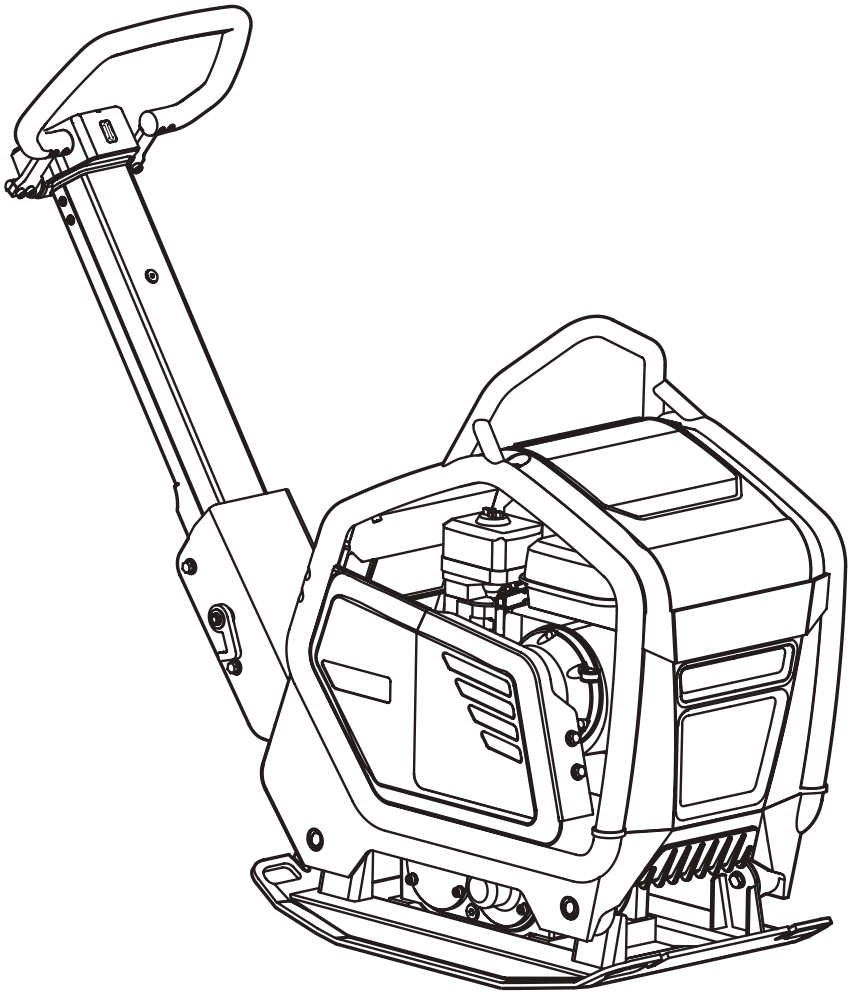

Dok: 101536-PL 2508

PRZEZNACZENIE

SWEPAC FB155 / FB240
Maszyny przeznaczone do zagęszczania gruntu w wykopach, pod fundamenty, podbudowy dróg, itp. Dzięki możliwości ruchu do przodu i do tyłu maszyny doskonale spełniają swoje zadanie w ograniczonych przestrzeniach lub jako uzupełnienie cięższego sprzętu zagęszczającego.

CONTENTS

PRZEZNACZENIE 2
ZASADY BEZPIECZEŃSTWA 3
STANDARDY I NORMY 3
OZNACZENIA 4
DANE TECHNICZNE 5
ZASADA DZIAŁANIA 5
OBSŁUGA CODZIENNA 7

PRZED URUCHOMIENIEM 7
ROZRUCH 7
PO URUCHOMIENIU 8
WYŁĄCZANIE 8

STEROWANIE MASZYNĄ 9
TRANSPORT MASZYNY 10
DEKLARACJA ZGODNOŚCI EC 11

Dok: 101536-PL 2508

Bergvägen 7 | SE-341 32 Ljungby | Sweden • Tel +46 (0)372-156 00 | www.swepac.com

ZASADY BEZPIECZEŃSTWA

• Przed przystąpieniem do pracy z maszyną, operator musi zaznajomić się z niniejszą instrukcją bezpieczeństwa i obsługi maszyny.
• Maszyna nie może być używana w pomieszczeniach zamkniętych.
• Maszyna nie może być używana, jeżeli zabezpieczenia i urządzenia bezpieczeństwa zostały zdemontowane lub są niesprawne.
• Operator nie może pozostawiać bez opieki maszyny z pracującym silnikiem. W trakcie pracy maszyny operator, operator musi mieć możliwość kontroli ruchu maszyny przy użyciu uchwytu i przełącznika start/stop. Maszyna może być używana tylko przez przeszkolonych operatorów.
• Podczas czynności obsługowych i naprawczych, silnik maszyny musi być bezwzględnie wyłączony.
• Przed uzupełnieniem paliwa należy bezwzględnie wyłączyć silnik. Unikaj rozlewania paliwa i natychmiast usuwaj wszelkie pozostałości paliwa. Uzupełniaj paliwo tylko w dobrze wentylowanych obszarach.
• Nie dotykaj gorących elementów silnika, w szczególności tłumika.
• Przed podnoszeniem maszyny upewnij się, ze uchwyt dźwigowy i jego mocowania nie są uszkodzone, a gumowe amortyzatory płyty dennej są nieuszkodzone i poprawnie zamontowanie.
• Podczas transportu maszyny zbiornik paliwa powinien być pusty, a zawór paliwa ustawiony w pozycji zamkniętej.
• Upewnij się, że podczas postoju maszyna jest zabezpieczona przez przewróceniem się. Maksymalne pochylenie powierzchni, na której znajduje się maszyna wynosi 20º.
• Podczas pracy z maszyną operator musi używać ochronników słuchu.
• Podczas pracy z maszyną operator musi mieć pewność, że w pobliżu maszyny nie znajdują się niepowołane osoby.
• Podczas pracy maszyną zawsze używaj sprzętu ochronnego takiego jak ciężkie, przeciwpoślizgowe buty i atestowane środki ochrony słuchu i wzroku.
• Maszyna nie może być używana w otoczeniu potencjalnie narażonym na pożar lub wybuch.
• Nigdy nie używaj maszyny, jeżeli jesteś zmęczony, spożywałeś alkohol lub leki, które mogą wpływać na Twoje postrzeganie, swobodę ruchów lub zdolność koordynacji.
• Nigdy nie używaj maszyny w jakikolwiek sposób przerobionej względem oryginalnej budowy.

STANDARDY I NORMY

Pomiary natężenia dźwięku wykonano zgodnie z normą EN 500-4 Rev. 1:1998, Annex C.

Niepewność pomiaru ± 0.5 dB (A) w 95% pomiarów.

Zgodnie z warunkami Dyrektywy 2000/14/EC, Annex VI, zanotowano następujące wartości:

	FB 155	FB240
Ciśnienie akustyczne przy uszach operatora, LpA	91 dB (A)	91 dB (A)
Dopuszczalny poziom natężenia dźwięku, L_{WA}	105 dB (A)	105 dB (A)
Gwarantowany poziom natężenia dźwięku, L_{WA}	105 dB (A)	108 dB (A)

Jako że poziom ciśnienia akustycznego przy uszach operatora przekracza 80 dB (A), podczas pracy z maszyną należy bezwzględnie używać środków ochrony słuchu!

Wibracje HAV
Przyspieszenie drgań na ręce operatora (HAV) zostało zmierzone zgodnie z normą ISO5349 podczas pracy na podłożu żwirowym. Wyniki pomiarów zostały przeliczone na wartości maksymalnego dziennego czasu pracy maszyną. Dodatkowe informacje na temat wibracji można znaleźć w regulacji AFS 2005:15 Szwedzkiej Inspekcji Środowiska Pracy (SWEA) z dnia 1.07.2005.

Niepewność pomiaru ± 0.3 m/s2 w 95% pomiarów.

	FB 155	FB 240
Przyspieszenie drgań na ręce operatora HAV, m/s2	2.5	2.5
Maksymalny dzienny czas pracy maszyną	8 godz	8 godz

Emisja spalin
Emisja spalin maszyn FB160 i FB235 z silnikiem benzynowym spełnia normy europejskiej dyrektywy Euro stage V .

Dok:101536-PL 2508

OZNACZENIA

Oznaczenia ostrzegawcze

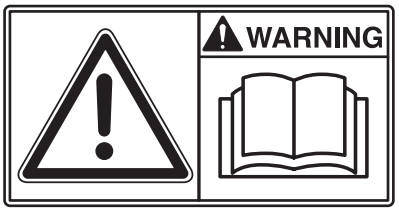

Przed przystąpieniem do pracy z maszyną dokładnie przeczytaj instrukcję obsługi maszyny tak, by praca była bezpieczna. Upewnij się, że instrukcja obsługi maszyny jest zawsze dostępna dla operatora.

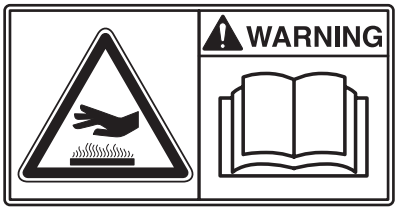

Silnik, tłumik: aby uniknąć oparzeń i urazów, nie dotykaj gorących elementów silnika, gdy silnik jest uruchomiony lub został wyłączony niedawno.

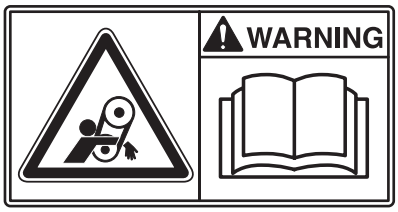

Przeniesienie napędu: trzymaj ręce, narzędzia i inne rzeczy z dala od paska napędowego podczas pracy maszyny, by uniknąć urazów i uszkodzeń. Przeczytaj zasady bezpieczeństwa w instrukcji obsługi.

Jako że poziom ciśnienia akustycznego przy uszach operatora przekracza 80 dB (A), podczas pracy z maszyną należy bezwzględnie używać środków ochrony słuchu, by uniknąć uszkodzeń słuchu.

Oznaczenia maszyny

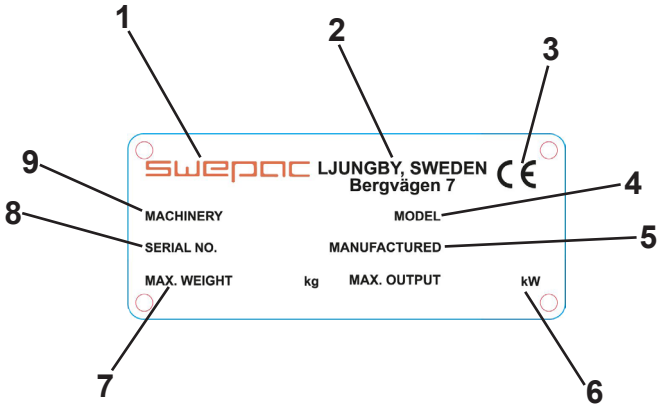

1. Producent.
2. Miejsce i kraj produkcji.
3. Znak CE.
4. Oznaczenie modelu.
5. Rok produkcji.
6. Maksymalna moc silnika.
7. Maksymalna masa maszyny.
8. Numer seryjny.
9. Typ maszyny.

Dok:101536-PL 2508

TECHNICAL DATA

FB 155

Masa netto .....180 kg
Płyta denna, szer. x dł .....450 x 790 mm
Prędkość liniowa .....ca 25 m/min
Max. nachylenie podłoża .....20°
Siła odśrodkowa .....32 000 N
Częstotliwość wibracji .....83 Hz
Silnik .....Honda GX 200
Moc znamionowa silnika .....4.1 kW
Prędkość obrotowa silnika .....3400 RPM
Objętość zbiornika paliwa .....3.6 l
Rodzaj paliwa .....Benzyna bezołowiowa, 95-98 oktanów

FB 240

Masa nettot .....240 kg
Płyta denna, szer. x dł .....500 x 790 mm
Prędkość liniowa .....ca 25 m/min
Max. nachylenie podłoża.....20°
Siła odśrodkowa ..... 38 000 N
Częstotliwość wibracji .....82 Hz
Silnik .....Honda GX 200
Moc znamionowa silnika .....4.1 kW
Prędkość obrotowa silnika.....3400 RPM
Objętość zbiornika paliwa.....3.6 l
Rodzaj paliwa.....Benzyna bezołowiowa, 95-98 oktanów

ZASADA DZIAŁANIA

Maszyna składa się z płyty dennej z elementem wibracyjnym i części górnej, amortyzowanej względem płyty dennej. Połączenie płyty dennej i górnej części maszyny realizowane jest przez gumowe amortyzatory. Moc przenoszona jest z silnika do elementu wibracyjnego za pośrednictwem paska klinowego z regulowanym napięciem. Koło pasowe połączone jest z silnikiem przez sprzęgło odśrodkowe, co pozwala na rozruch i pracę silnika na biegu jałowym przy jednoczesnym rozłączeniu wibratora. Silnik jest dobrze zabezpieczony przed uszkodzeniami przez ramę i pokrywy ochronne.

Zalecenia dotyczące paliwa i oleju

Paliwo	Benzyna bezołowiowa, 95-98 oktanów
Olej silnikowy	SAE10W-30
Ilość oleju w skrzyni korbowej silnika	0.6 l
Wymiana oleju w silniku benzynowym	Pierwsza po 20 godzinach pracy, potem po każdych 100 godzinach pracy.
Rodzaj i ilość oleju w wibratorze	SAE10W-30 FB 155.....0.19 l FB 240.....0.35 l

Dok:101536-PL 2508

BUDOWA MASZYNY

FB 155 / FB 240

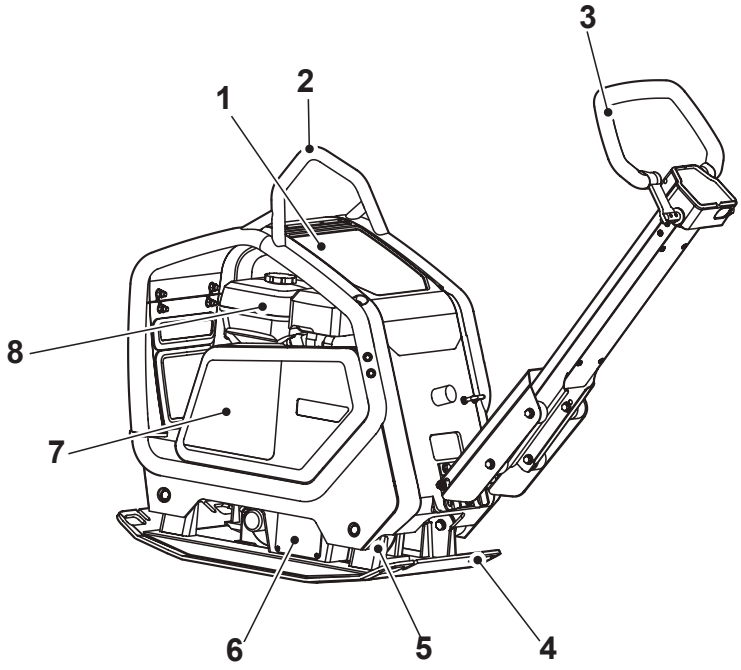

Widok dźwigni FB 240

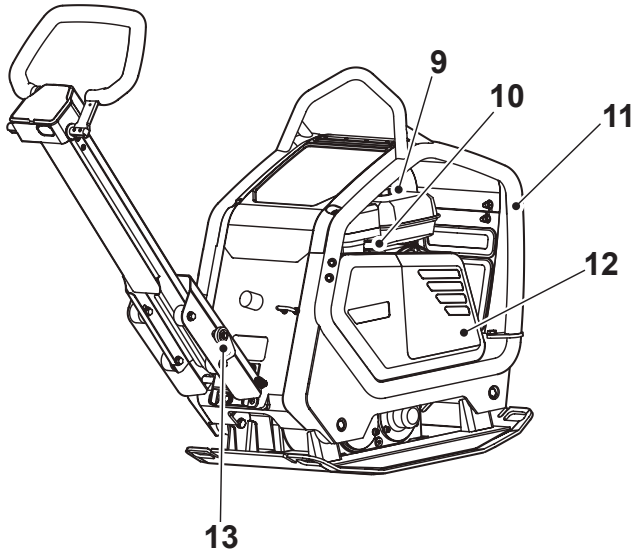

Widok dźwigni FB 155 / FB240

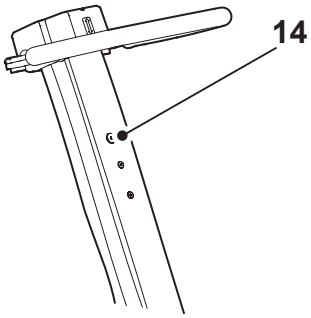

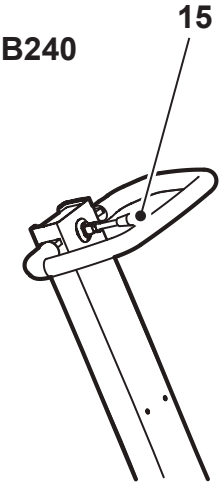

Widok z lewej strony

1. Odchylana osłona
2. Uchwyt dźwigowy
3. Dźwignia operacyjna (dźwignia do przodu/ do tyłu FB240)
4. Płyta denna
5. Amortyzatory gumowe
6. Element wibracyjny
7. Osłona paska
8. Silnik

Widok z prawej strony

9. Zbiornik paliwa
10. Dźwignia przepustnicy
11. Rama ochronna
12. Osłona boczna
13. Zaczep transportowy

Widok dźwigni FB240

14. Zbiornik oleju

Widok dźwigni FB155 / FB240

15. Dźwignia zmiany kierunku jazdy

Dok: 101536-PL 2508

Bergvägen 7 | SE-341 32 Ljungby | Sweden • Tel +46 (0)372-156 00 | www.swepac.com

OBSŁUGA CODZIENNA

Sprawdź, czy w zbiorniku jest paliwo. Uzupełnij paliwo, jeśli jest to konieczne.

Kontrola poziomu oleju silnikowego

Sprawdzaj poziom oleju w skrzyni korbowej silnika codziennie. Poziom oleju powinien sięgać krawędzi otworu wlewowego oleju, gdy maszyna znajduje się na płaskiej powierzchni.

Wycieki paliwa/oleju

Codziennie sprawdzaj, czy z silnika nie wycieka olej lub paliwo. Jeżeli pojawił się wyciek, maszyna nie może być używana aż do usunięcia przyczyny wycieku.

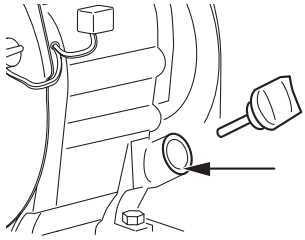

Przeczytaj uważnie załączoną oddzielną instrukcję obsługi silnika!

Kontrola filtra powietrza

Stan filtra powietrza powinien być sprawdzany co najmniej raz w tygodniu. Jeżeli maszyna pracuje w otoczeniu o dużym zapyleniu, sprawdzaj filtr powietrza codziennie.

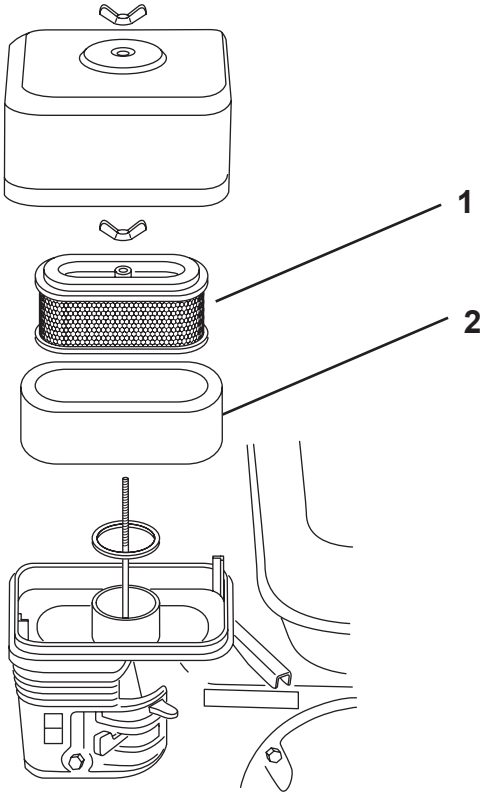

1. Filtr papierowy
2. Filtr z tworzywa piankowego

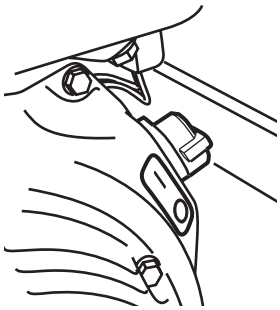

Przełącznik zapłonu

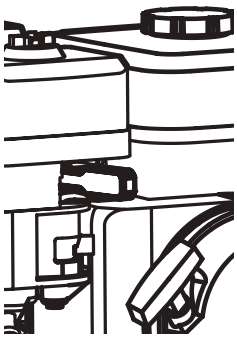

Regulacja przepustnicy

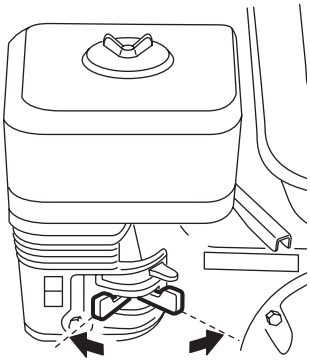

Zawór paliwa

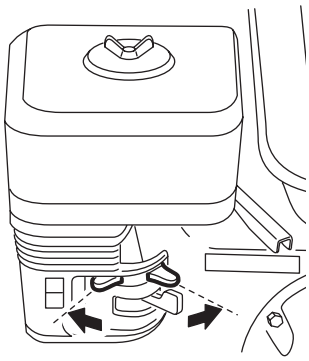

Ssanie

PRZED URUCHOMIENIEM

Przeczytaj „Obsługę codzienną” na stronie 7

ROZRUCH

Ustaw przełącznik zapłonu w pozycji “Wł.” Otwórz zawór paliwa.

Ustaw regulator przepustnicy w 1/3 max. Prędkości obrotowej.

Ustaw ssanie. Jeżeli silnik jest zimny, włącz ssanie. Nie używaj ssania, jeżeli silnik jest ciepły lub gdy temperatura powietrza jest wysoka.

Uruchom silnik przez pociągnięcie rączki rozruchu. Najpierw pociągnij delikatnie, do wyraźnego oporu. Następnie pociągnij mocno i szybko.

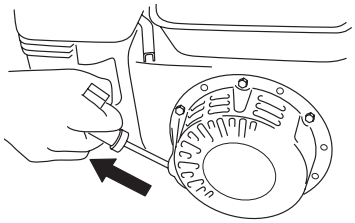

Dok:101536-PL 2508

PO URUCHOMIENIU

Ustaw regulator przepustnicy w pozycji biegu jałowego.

Stopniowo wyłączaj ssanie.

Rozgrzej silnik przez około 5 minut.

WYŁĄCZANIE

Ustaw regulator przepustnicy w pozycji biegu jałowego i pozwól silnikowi pracować przez kilka minut.

Ustaw przełącznik zapłonu w pozycji „wył."

Zamknij zawór paliwa

Pasek napędowy

Sprawdzaj regularnie napięcie i stan paska klinowego. Jeżeli pasek klinowy jest zniszczony, zastąp go nowym paskiem typu.

MASZYNY	PASKIEM	Nr produktu
FB 155	XPA 990 6T00 4300 STX	100887
FB 240	XPA 1107 6T43	1008031

Element wibracyjny
Regularnie sprawdzaj, czy nie ma wycieków oleju. Uszczelnij wszelkie wycieki. UWAGA! Maszyna nie może być pod żadnym pozorem używana, jeśli występują jakiekolwiek oznaki wycieku.
Uwaga! Ilość oleju w elemencie wibracyjnym wynosi:
FB155..... **0.19 l**
FB240..... **0.35 l**

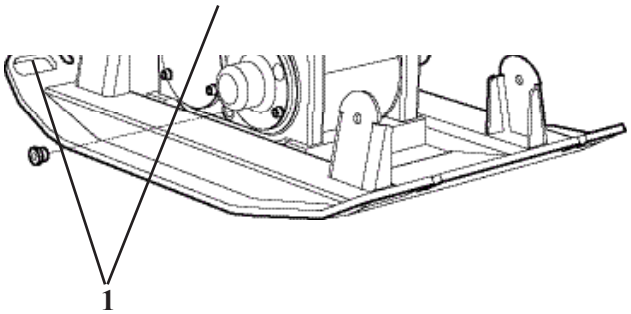

1. Otwór spustowy/wlewowy.

Amortyzatory gumowe
Regularnie sprawdzaj stan amortyzatorów gumowych. Wymieniaj uszkodzone elementy.

Dok:101536-PL 2508

INSTRUKCJA JAZDY

Element wibracyjny maszyny zaczyna pracować, gdy prędkość obrotowa silnika jest zwiększana. Przy pierwszym uruchomieniu maszyna zawsze porusza się do przodu, chyba że sterowanie uchwytem jest ustawione w innej pozycji.

FB155 posiada uchwyt wyposażony w joystick kontrolujący prędkość i kierunek posuwu, a FB240 ma dwa różne rozwiązania uchwytu do napędzania maszyny do sterowania kierunkiem i prędkością posuwu.

FB155 / FB240

Gdy dźwignia pomiędzy uchwytami zostanie przesunięta do tyłu, maszyna będzie się cofać, a gdy zostanie przesunięta do przodu, będzie się poruszać do przodu.

FB240

Gdy cały uchwyt jest przesunięty do tyłu, maszyna cofa się, a gdy jest przesunięty do przodu, porusza się do przodu.
Jeśli operator puści uchwyt uchwytu podczas jazdy, maszyna zatrzyma się bez kontynuowania jazdy w jakimkolwiek kierunku.

UWAGA! W przypadku wszystkich rodzajów prac związanych z zagęszczaniem silnik musi zawsze pracować na maksymalnych obrotach, aby uzyskać maksymalny efekt zagęszczenia gruntu i nie ryzykować uszkodzenia sprzęgła odśrodkowego.

FB 240

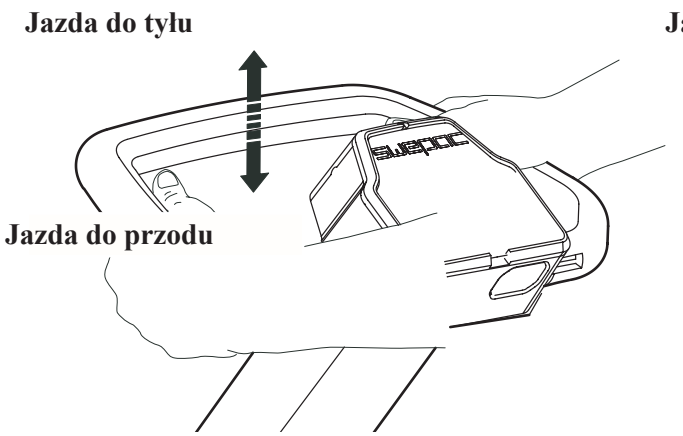

FB155 / FB 240

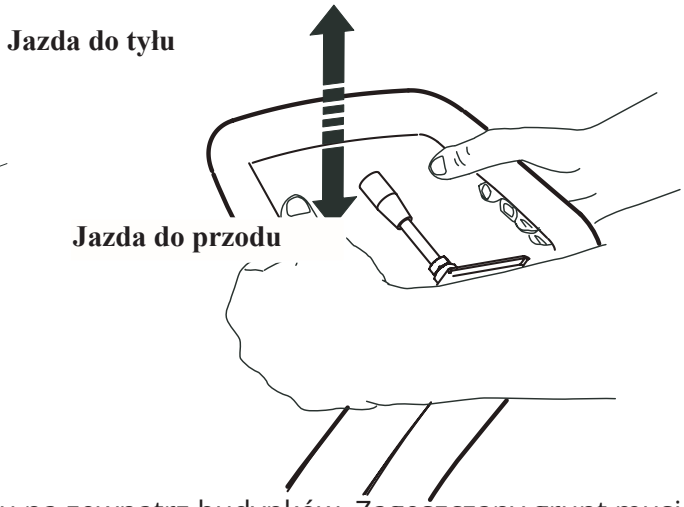

Maszyna jest przeznaczona wyłącznie do użytku na zewnątrz budynków. Zagęszczany grunt musi być zroszony lub naturalnie wilgotny. Używanie maszyny do celów innych, niż zagęszczanie gruntu jest zabronione.

UWAGA! Podczas jazdy maszyną w górę wzniesienia, maszyna powinna poruszać się tyłem. Maksymalny kąt nachylenia podłoża wynosi 20º z arówno dla pracy, jak i dla postoju maszyny.

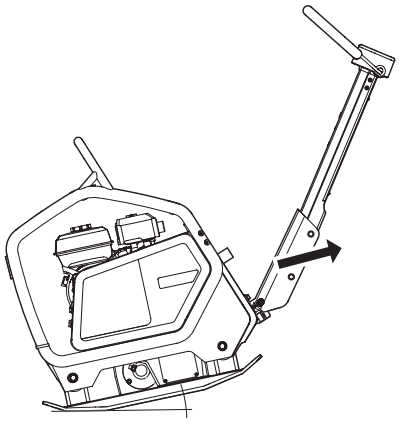

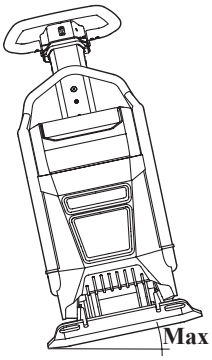

Dok:101536-PL 2508

TRANSPORT MASZYNY

Maszyna wyposażona jest w uchwyt dźwigowy, o który można zaczepić hak lub linę.

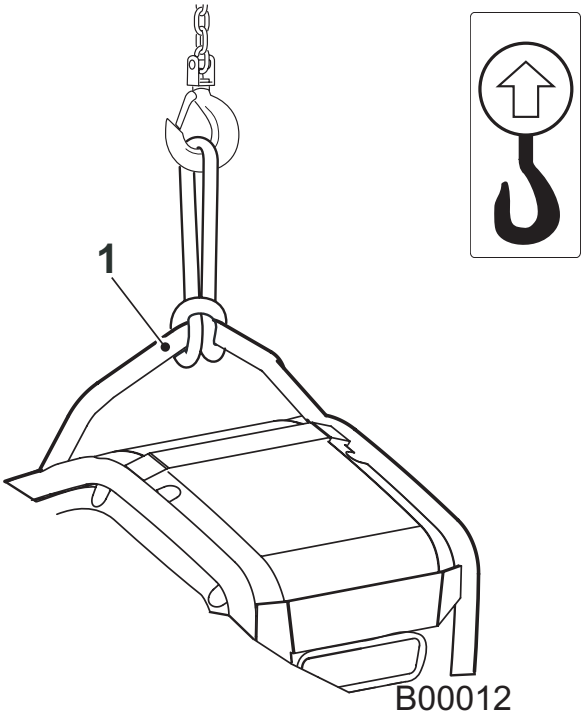

Przed podniesieniem upewnij się, że uchwyt dźwigowy i jego mocowanie nie są uszkodzone. Sprawdź także, czy amortyzatory gumowe płyty dennej są dobrze zamontowane i nieuszkodzone. Podczas transportu uchwyt maszyny musi być złożony i zabezpieczony zaczepem. Maszyna musi być zabezpieczona np. pasami transportowymi.

Podczas transportu uchwyt maszyny musi byćzłożony i zabezpieczony zaczepem. Maszyna musi być zabezpieczona np. pasami transportowymi.

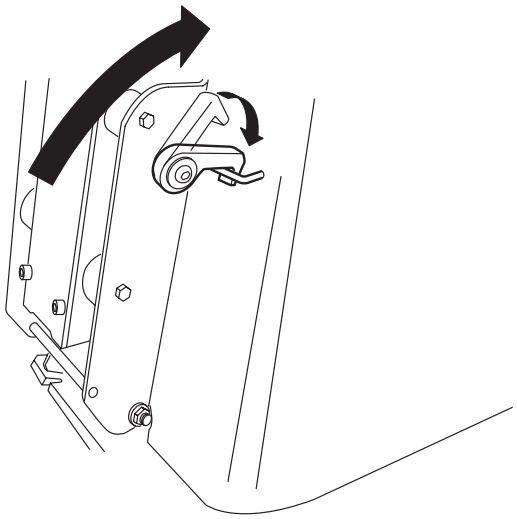

Zaczep dyszla

Podczas transportu zabezpiecz maszynę pasami zgodnie z rysunkiem.
Uwaga! Pasy transportowe zaczepiaj zawsze o płytę denną maszyny, a nie o jej górną część

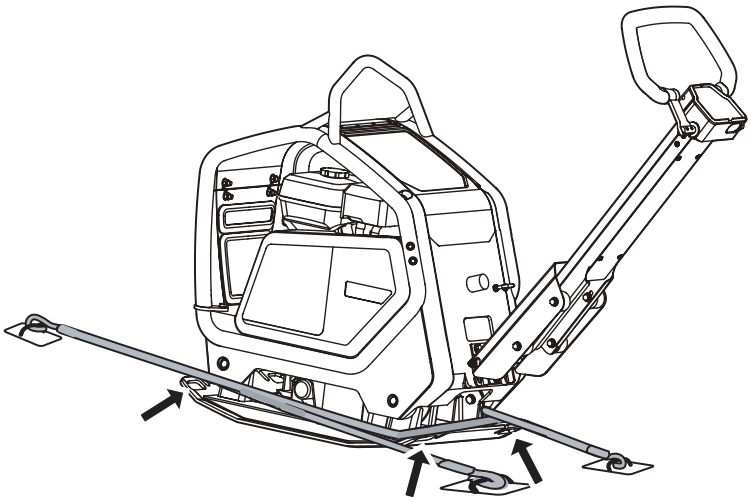

Deklaracja zgodności EC

Producent

Swepac AB
Bergvägen 7
34132 Ljungby

1. Kategoria: Zagęszczarka płytowa

2. Typ: FB 155
FB 240

3. Moc silnika: FB 155.....4.1 kW
FB 240.....4.1 kW

Linia produktów zgodna z następującymi normami:

2006 / 42 / EG

2000 / 14 /EG

2004 / 108 / EG

EN 500-1

EN 500-4

Dokumentacja techniczna przechowywana jest przez:

Swepac AB, Bergvägen 7 SE-34132 Ljungby
Tomas Johansson / Inżynier Produktu

Dok:101536-PL 2508

FOR A SOLID GROUND

Bergvägen 7 | SE-341 32 Ljungby | Sweden • Tel +46 (0)372-156 00 | www.swepac.com